技术资料

数字瓶盖扭力测试仪ＣＴＡ系列

32-1103 REV 1

ＣＴＡ系列瓶盖扭力测量仪是一款经济、简洁、准确度高的扭力测量仪，用于实验室或生产车间的扭力测试，是灌装行业、食品行业、药品行业、饮料行业等首选产品。ＣＴＡ瓶盖扭力测量仪可测量峰值数据、并通过ＲＳ－２３２或Ｍｉｔｕｔｏｙｏ输出与计算机或其它数据采集系统连接进行数据分析，可调节的夹口设计允许测量多种形状、大小的测试样品，也可选则其它测量夹具、

技术资料

精度	±０．５％满量程±一个字
电源	ＡＣ交流电或可充电的９ｖ干电池有ＩＭＰ电源管理系统、低电提示"Ｌｏ　ＢＡＴ"
电池寿命	连续使用３０个小时
测量单位可选	lbFin, kgFmm, Ncm
过载保护	１５０％满量程（当超载１１０％显示"－－－－"）
重量	6.5 lb [2.9 kg]
使用环境	40° F - 100°F [5°C - 45°C], <96% humidity (non-condensating)
保修期	一年

» 校准装置

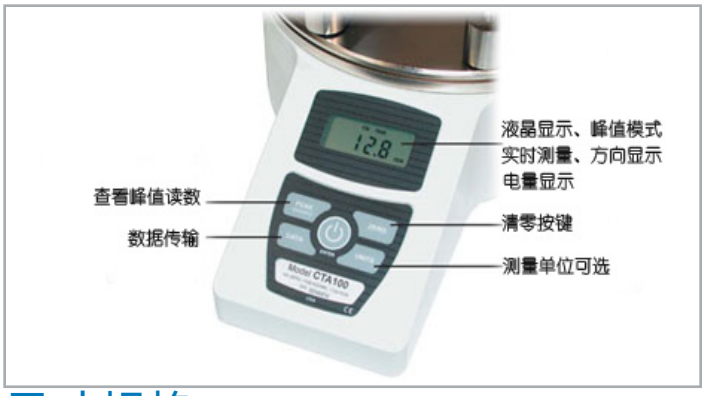

性能

夹口尺寸	测量范围自由调节、可夹持多种测量样品
峰值记忆	可记录最大测量峰值
数据输出	ＲＳ－２３２输出
测量单位	lbFin, kgFmm, or Ncm
校准方便	简洁校准程序、满量程校准

可选夹具

平口夹具 CT001	可测量方型等样品
可调开口夹具 CT003	可根据样品形状调节开口大小

» 平口夹具

» 可调开口夹具

尺寸规格

in [mm]

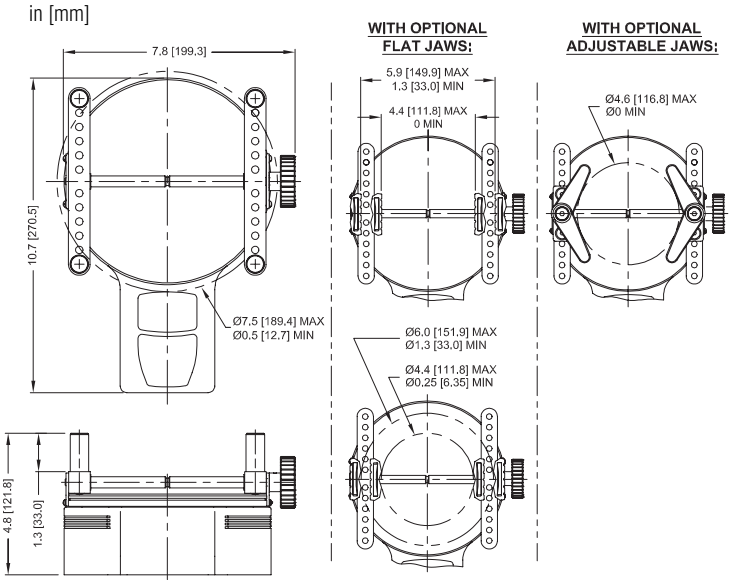

订购信息

Model No.	Capacity x Resolution
CTA12	12 x 0.01 lbFin, 140 x 0.1 kgFmm, 135 x 0.1 Ncm, 220V
CTA50	50 x 0.05 lbFin, 580 x 0.5 kgFmm, 570 x 0.5 Ncm, 220V
CTA100	100 x 0.1 lbFin, 1150 x 1 kgFmm, 1150 x 1 Ncm, 220V
CT001	平口夹具
CT003	可调开口夹具